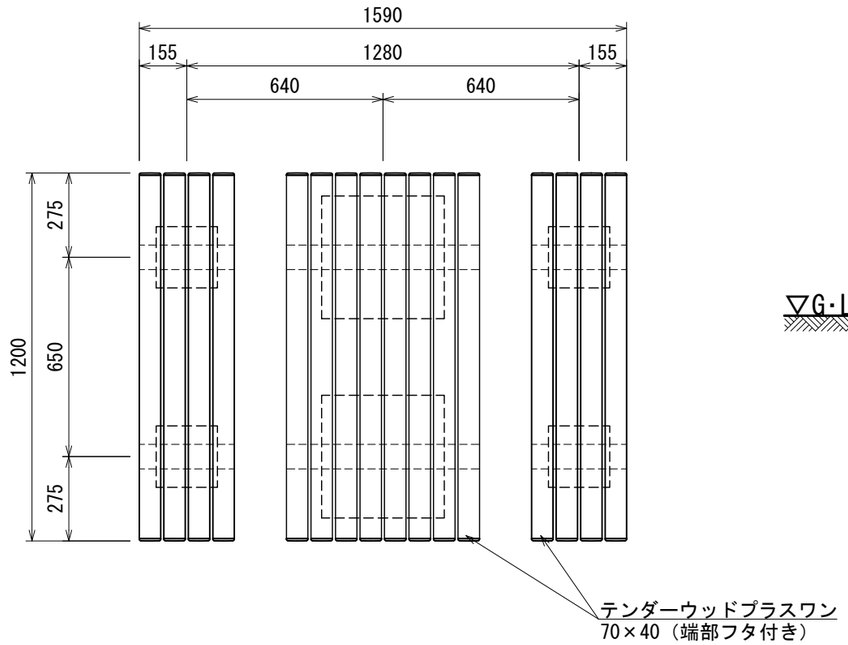

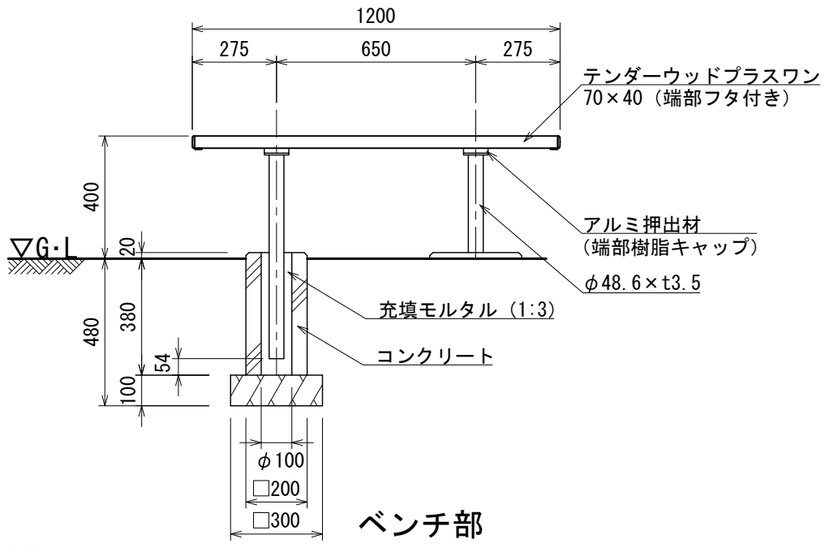

ベンチ部

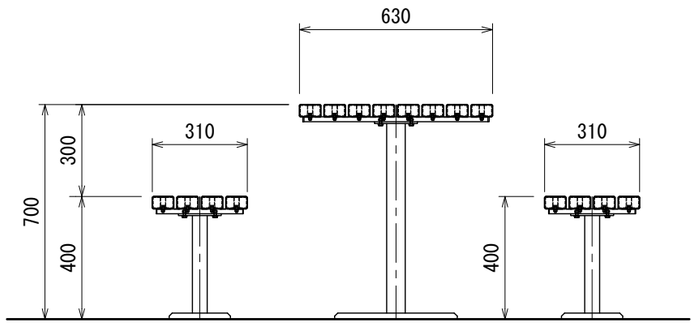

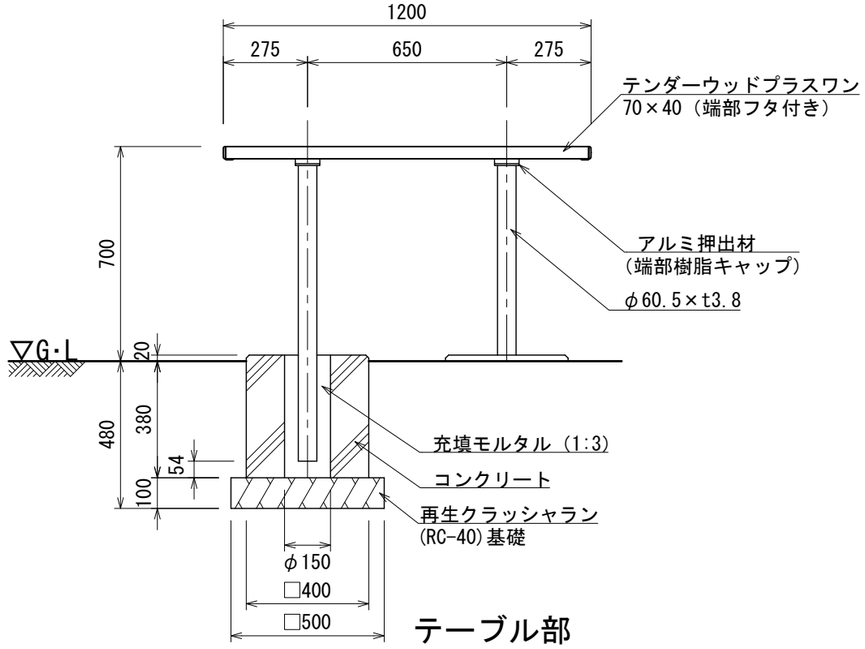

テーブル部

- ○ 座板（テンダーウッドプラスワン）は、樹脂（木粉入り特殊ポリエチレン）
  ＋アルミ芯材（A6063S-T5）とする
- ○ 鉄部は溶融亜鉛メッキ処理とし、ウレタン樹脂塗装仕上げとする。（メーカー指定色）
- ○ ISO 9001:2015認証取得企業の製品とする。
- ○ (一社)日本公園施設業協会 SPLマーク表示認定企業の製品とする。
- ○ (一社)日本公園施設業協会 団体賠償責任保険に加入した製品とする。
- ○ 本製品の設計図面の変更、模倣を禁止する。
- ○ 内田工業（株）製品または同等以上とする。

UCHIDA	メモ	名称 クールテーブルセット（4人掛け）	頁 1/1
日付 2024.11.1			用紙 A3
		図番 BB-5223TT	縮尺 1:20