○ ISO 9001:2015認証取得企業の製品とする。
○ (一社)日本公園施設業協会 SPLマーク表示認定企業の製品とする。
○ (一社)日本公園施設業協会 団体賠償責任保険に加入した製品とする。
○ 本製品の設計図面の変更、模倣を禁止する。
○ 内田工業(株)製品または同等以上とする。

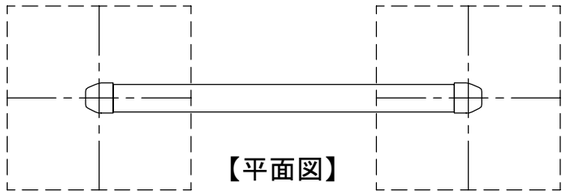

【平面図】

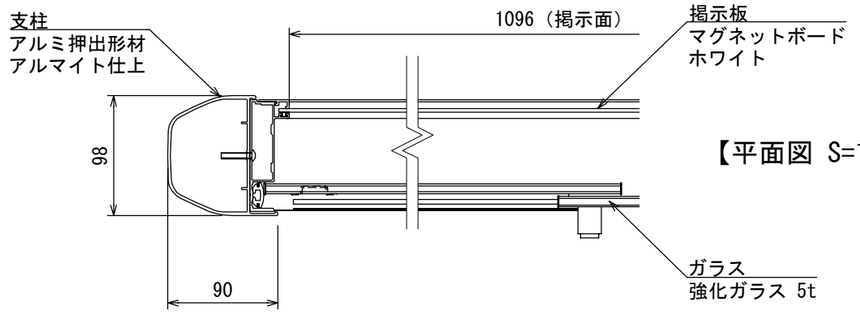

【平面図 S=1:5】

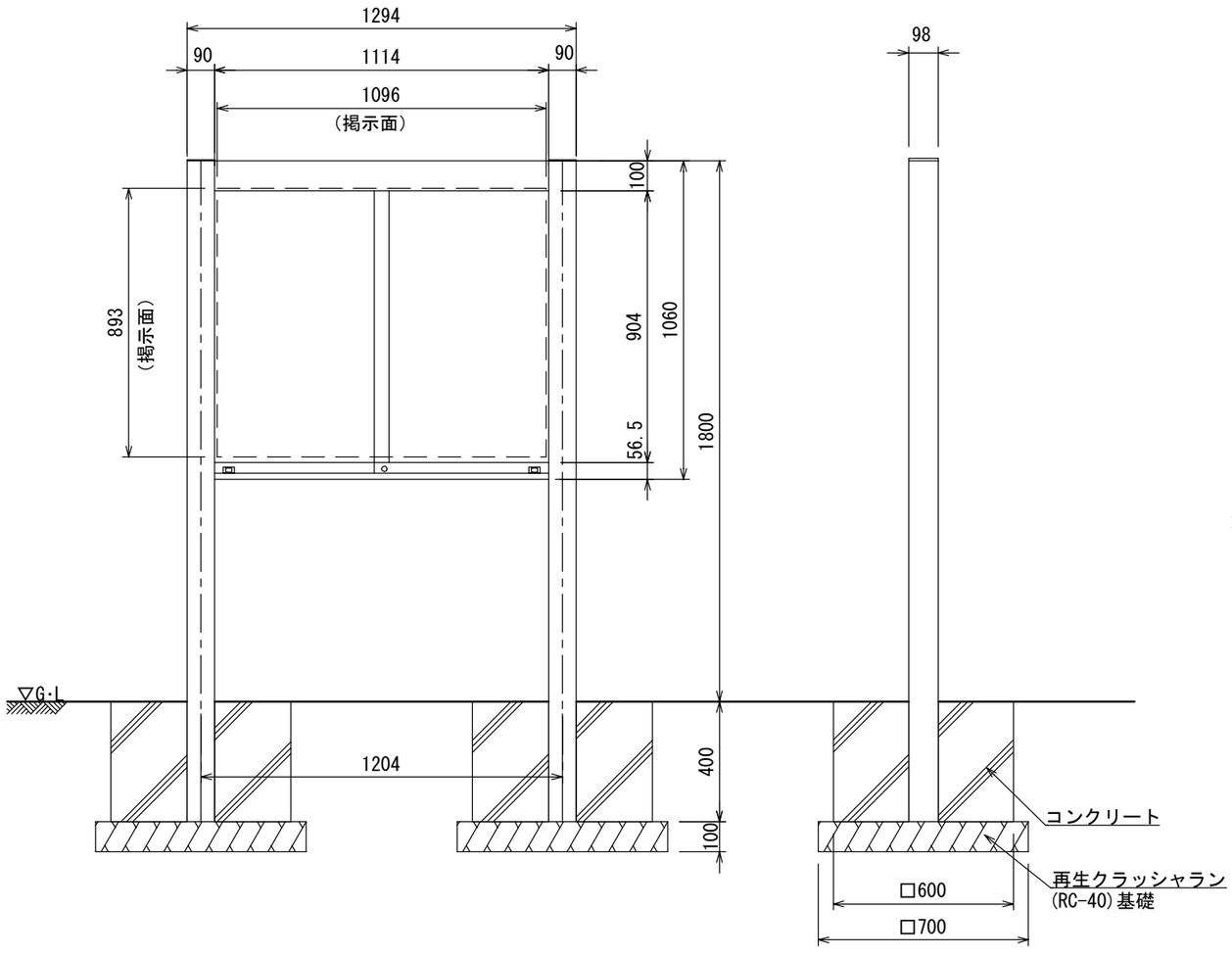

【正面図】

【側面図】

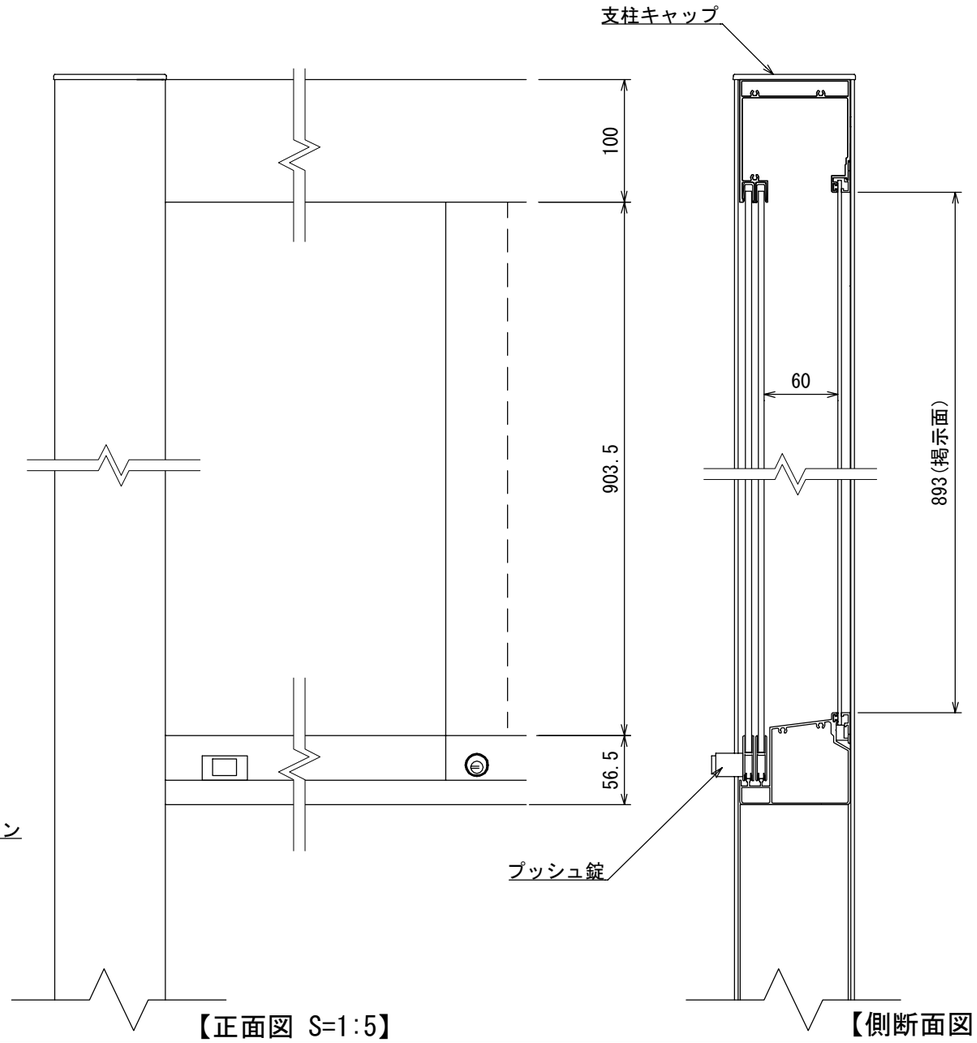

【正面図 S=1:5】

【側断面図 S=1:5】

UCHIDA	設計条件	基準風速 34 m/s 以下	弊社までご相談ください ※ 左記に適合しない場所に設置する場合 ※ 地表面粗度区分Ⅲ以外の場合	メモ	名称 ポスターケース
日付 2024.11.1					図番 BI3-AGP-1210

頁	1/1
用紙	A3
縮尺	1:20