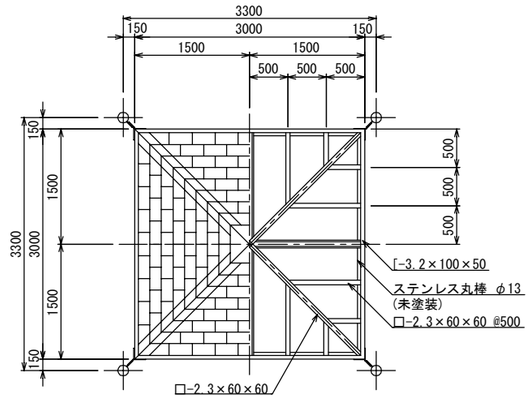

屋根伏図

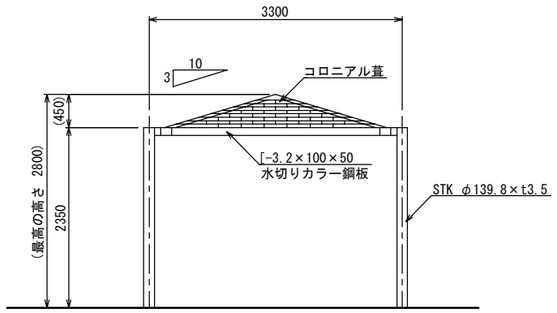

立面図

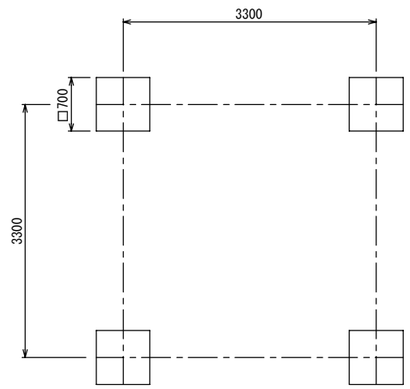

基礎伏図

求積図

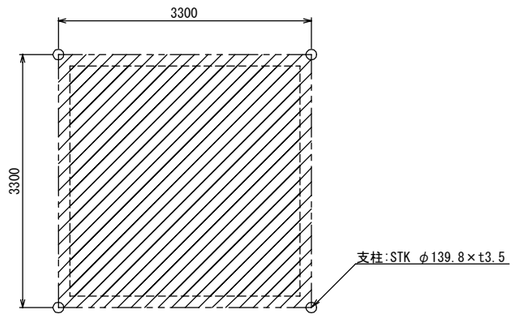

面積算定

3.3m×3.3m＝10.89㎡

建築面積　10.89㎡

延べ面積　10.89㎡

屋　根　材	一般名称	不燃材料認定番号
コロニアル	平形屋根用スレート(7)5.2(一文字)	NM-2093

専用シート(別途)取付時

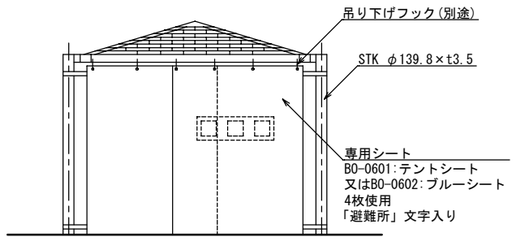

立面図

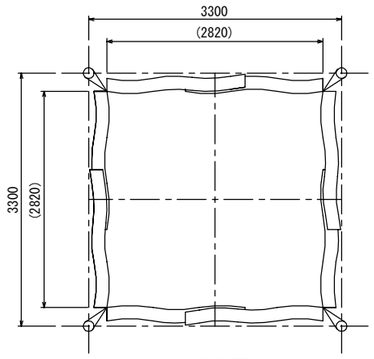

平面図

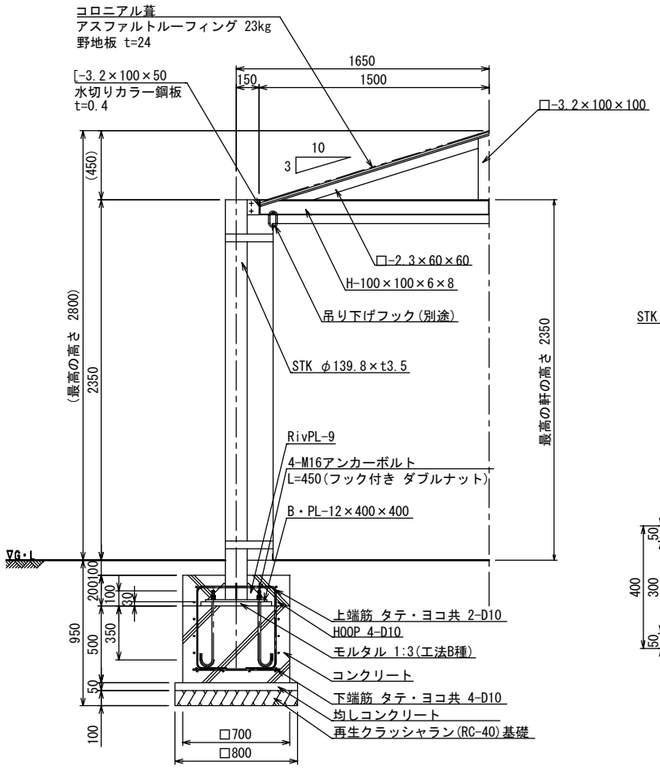

断面詳細図 S=1:40

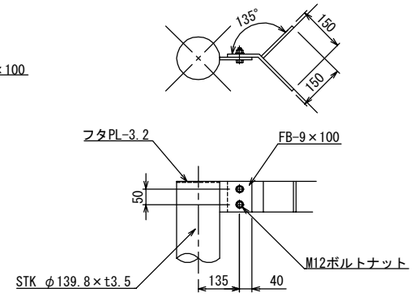

取付詳細図　S=1:20

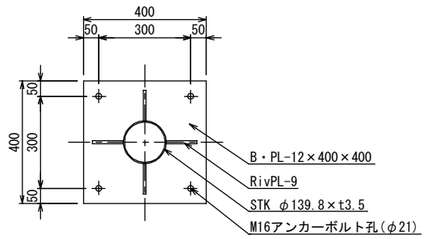

ベースプレート詳細図　S=1:20

○　必要に応じ専用テントシート(別途)、 又はブルーシート(別途)を取り付ける事が出来る。
○　鉄部は電気亜鉛メッキ処理とし、ウレタン樹脂塗装仕上げとする。(基礎埋設部を除く)
○　ステンレスは、SUS304とする。
○　ISO 9001:2015認証取得企業の製品とする。
○　(一社)日本公園施設業協会 SPLマーク表示認定企業の製品とする。
○　(一社)日本公園施設業協会 団体賠償責任保険に加入した製品とする。
○　本製品の設計図面の変更、模倣を禁止する。
○　内田工業(株)製品または同等以上とする。

鉄筋加工図　S=1:40

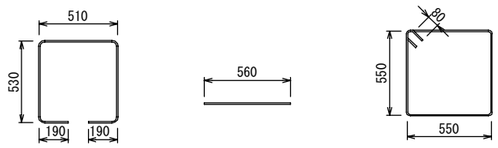

① 上端筋:4-D10　② 下端筋:8-D10　③ HOOP筋:4-HOOP D10

鉄筋重量表　　基礎1カ所当たり

番号	種別	鉄筋径	長さ (mm)	本数	単位重量 (kg/m)	1本当り重量 (kg)	総重量 (kg)	適用
①	上場筋	D10	1950	4	0.56	1.09	4.36	□
②	下場筋	D10	560	8	0.56	0.31	2.48	―
③	HOOP筋	D10	2360	4	0.56	1.32	5.28	□
						合計	12.12 kg	

UCHIDA	設計条件	基準風速	地耐力		弊社までご相談ください	メモ	名称 多目的シェルター	頁 1/1
日 付 2024.11.1		34 m/s 以下	長期	50 KN/m	※ 左記に適合しない場所に設置する場合			用紙 A3
			短期	100 KN/m	※ 地表面粗度区分Ⅲ以外の場合 ※ 多雪地域に設置する場合		図番 B0-1101	縮尺 1:80