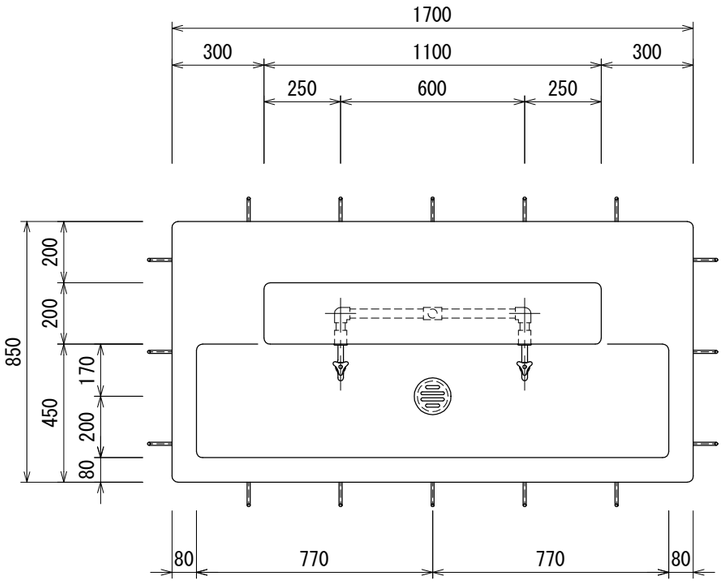

平面図

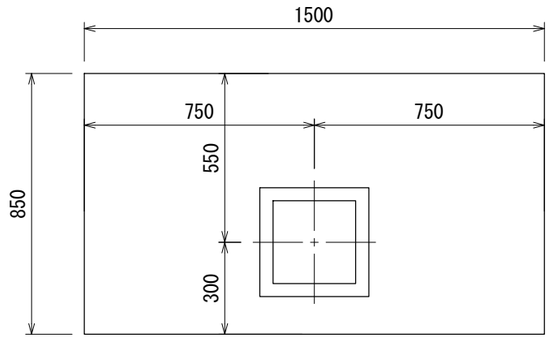

基礎伏図

○ ISO 9001:2015認証取得企業の製品とする。
○ (一社)日本公園施設業協会 SPLマーク表示認定企業の製品とする。
○ (一社)日本公園施設業協会 団体賠償責任保険に加入した製品とする。
○ 本製品の設計図面の変更、模倣を禁止する。
○ 内田工業(株)製品または同等以上とする。
○ 改良の為、一部仕様変更する場合が有ります。
※ 一般地仕様は、給水管HIVP 16Aとする。
※ 寒冷地仕様は、給水管ライニング鋼管 15Aとし、
防寒材巻きとする。
※ 凍結の恐れのある場所では、破裂の危険がありますので、別途水抜き栓を設置してください。

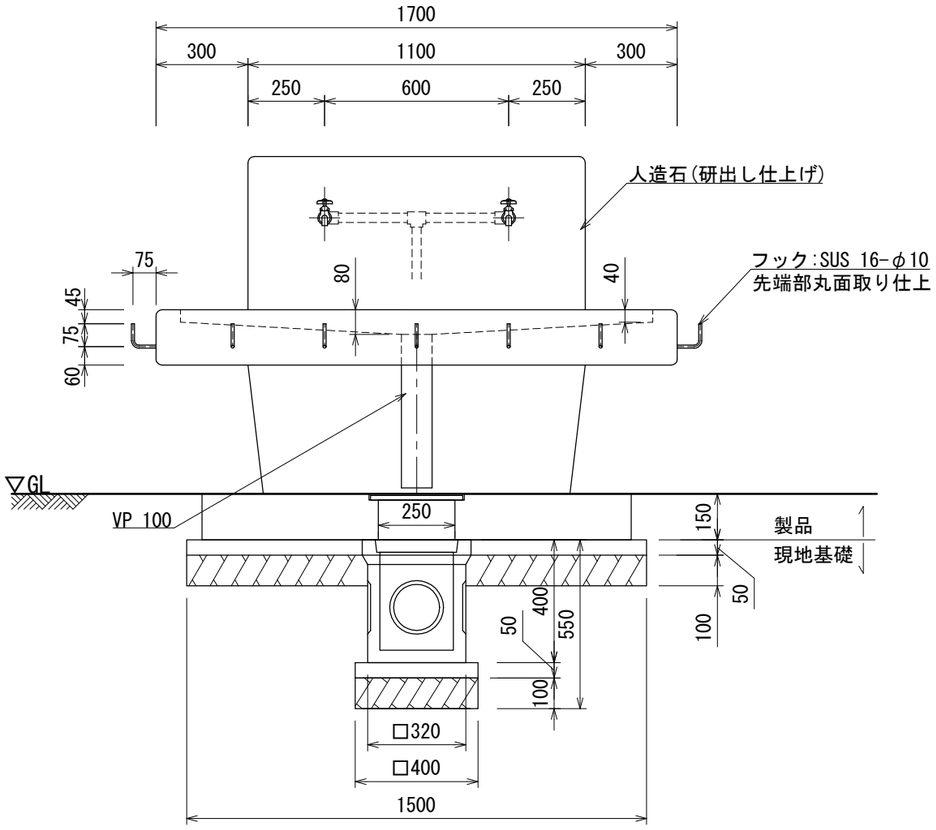

立面図

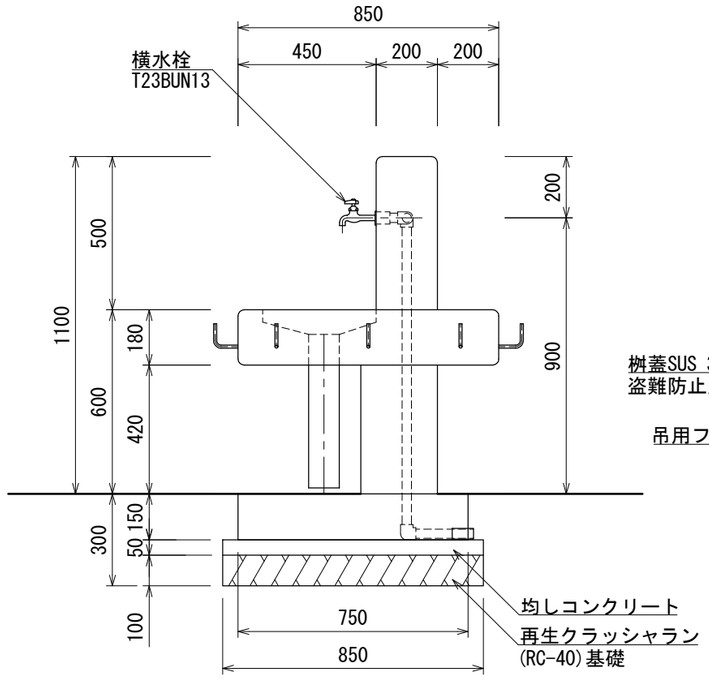

側面図

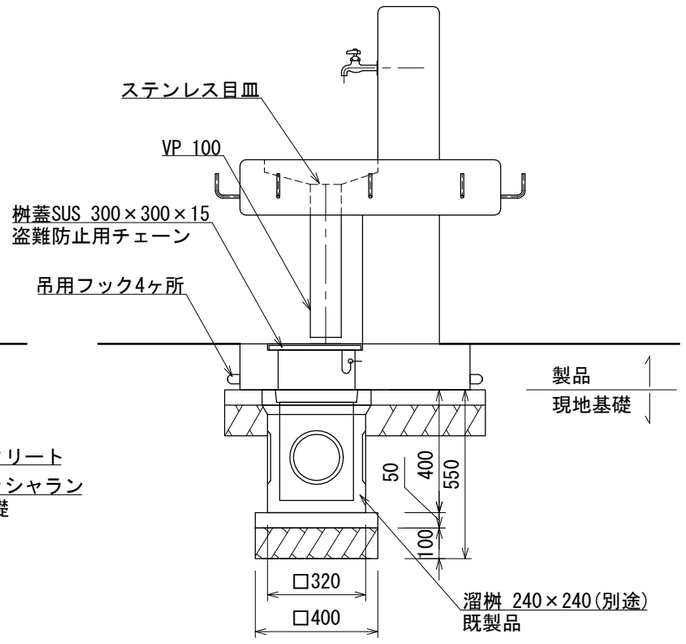

断面図

UCHIDA	メモ	名称 水汲み場	頁 1/1
日付 2024.11.1		図番 BW-4101	用紙 A3 / 縮尺 1:20