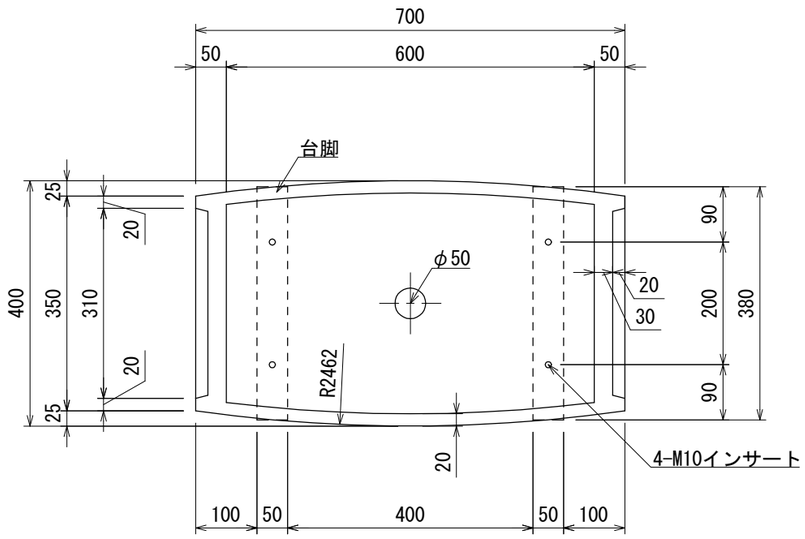

平面図

○ 本体はGRC(ガラス繊維強化セメント)とし、寸法誤差±5mmとする。
○ カラーは、メーカー標準色とする。
○ ISO 9001:2015認証取得企業の製品とする。
○ (一社)日本公園施設業協会 SPLマーク表示認定企業の製品とする。
○ (一社)日本公園施設業協会 団体賠償責任保険に加入した製品とする。
○ 品質向上の為の仕様変更については承認図による。
○ 本製品の設計図面の変更、模倣を禁止する。
○ 内田工業(株)製品または同等以上とする。

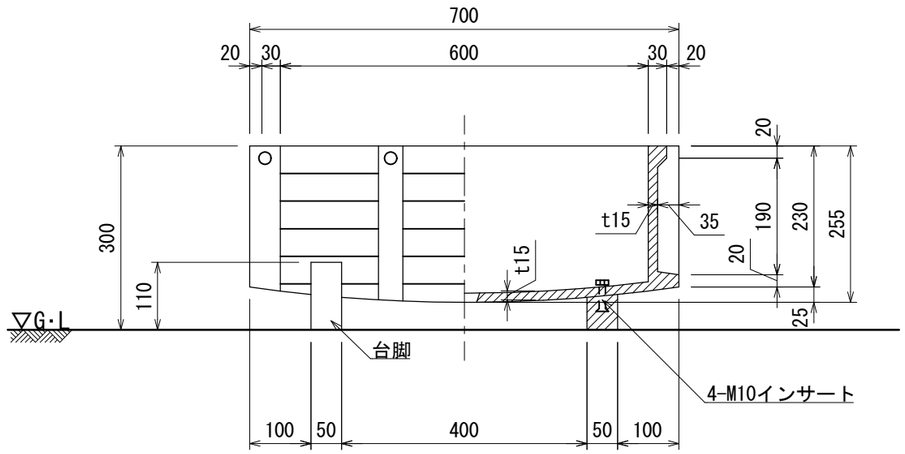

立・断面図

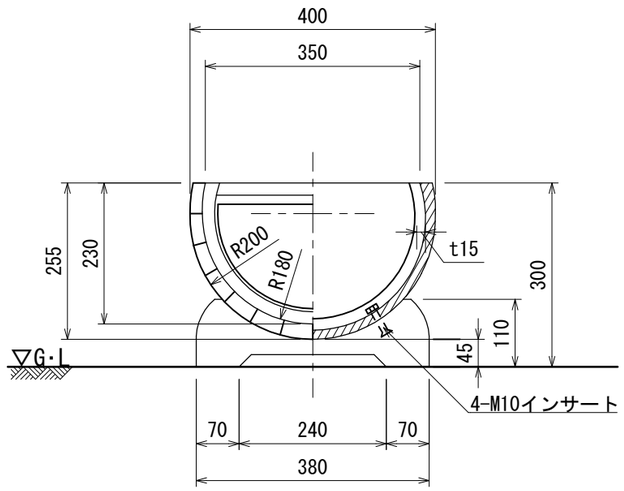

側・断面図

UCHIDA	メモ	名称 プランター 木目調(樽舟型・幅70cm)	頁 1/1
日付 2024.11.1			用紙 A3
		図番 CP-1205TS	縮尺 1:10